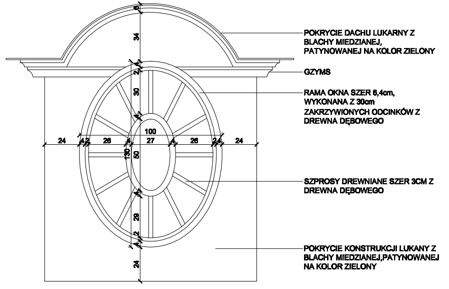
POKRYCIE DACHU LUKARNY Z BLACHY MIEDZIANEJ, PATYNOWANEJ NA KOLOR ZIELONY
GZYMS
RAMA OKNA SZER 6,4cm, WYKONANA Z 30cm ZAKRZYWIONYCH ODCINKÓW Z DREWNA DĘBOWEGO
SZPROSY DREWNIANE SZER 3CM Z DREWNA DĘBOWEGO
POKRYCIE KONSTRUKCJI LUKANY Z BLACHY MIEDZIANEJ,PATYNOWANEJ NA KOLOR ZIELONY
100
130
24
26
27
34
30
50
29

WIDOK Z ZEWNĄTRZ

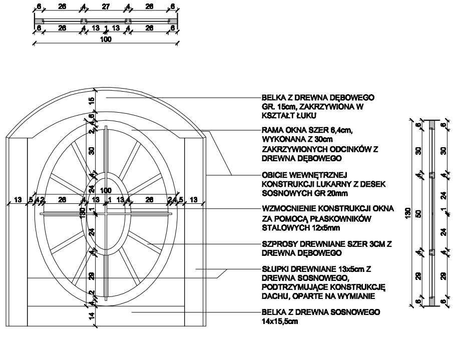
BELKA Z DREWNA DĘBOWEGO GR. 15cm, ZAKRZYWIONA W KSZTAŁT ŁUKU
RAMA OKNA SZER 6,4cm, WYKONANA Z 30cm ZAKRZYWIONYCH ODCINKÓW Z DREWNA DĘBOWEGO
OBICIE WEWNĘTRZNEJ KONSTRUKCJI LUKARNY Z DESEK SOSNOWYCH GR 20mm
WZMOCNIENIE KONSTRUKCJI OKNA ZA POMOCĄ PŁASKOWNIKÓW STALOWYCH 12x5mm
SZPROSY DREWNIANE SZER 3CM Z DREWNA DĘBOWEGO
SŁUPKI DREWNIANE 13x5cm Z DREWNA SOSNOWEGO, PODTRZYMUJĄCE KONSTRUKCJĘ DACHU, OPARTE NA WYMIANIE
BELKA Z DREWNA SOSNOWEGO 14x15,5cm
100
130
13
26
15
14

WIDOK Z WEWNĄTRZ

O1	
WYMIARY	100 x 130
ETAP I	1
ETAP II	-
ETAP III	2
ETAP IV	-
ETAP V	-
ETAP VI	-
ETAP VII	-
SUMA	3

UWAGI

WYKONAĆ MALOWANIE FARBĄ PÓŁMATOWĄ W KOLORZE RAL 1013 (BIAŁY KREMOWY).
OSTATECZNY KOLOR STOLARKI UZGODNIĆ NA KOMISJI KONSERWATORSKIEJ.
OKNO ODTWORZYĆ ZGODNIE ZE STANEM ISTNIEJĄCYM.

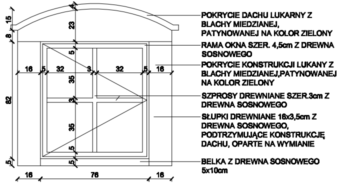
POKRYCIE DACHU LUKARNY Z BLACHY MIEDZIANEJ, PATYNOWANEJ NA KOLOR ZIELONY
RAMA OKNA SZER. 4,5cm Z DREWNA SOSNOWEGO
POKRYCIE KONSTRUKCJI LUKANY Z BLACHY MIEDZIANEJ,PATYNOWANEJ NA KOLOR ZIELONY
SZPROSY DREWNIANE SZER.3cm Z DREWNA SOSNOWEGO
SŁUPKI DREWNIANE 16x3,5cm Z DREWNA SOSNOWEGO, PODTRZYMUJĄCE KONSTRUKCJĘ DACHU, OPARTE NA WYMIANIE
BELKA Z DREWNA SOSNOWEGO 5x10cm
16
76
82
32
35
23

WIDOK Z ZEWNĄTRZ

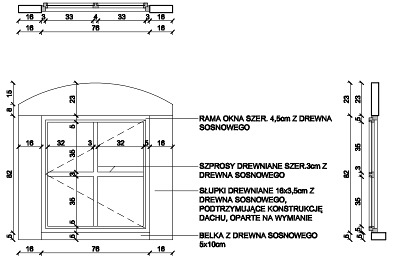
RAMA OKNA SZER. 4,5cm Z DREWNA SOSNOWEGO
SZPROSY DREWNIANE SZER.3cm Z DREWNA SOSNOWEGO
SŁUPKI DREWNIANE 16x3,5cm Z DREWNA SOSNOWEGO, PODTRZYMUJĄCE KONSTRUKCJĘ DACHU, OPARTE NA WYMIANIE
BELKA Z DREWNA SOSNOWEGO 5x10cm
16
76
82
32
33
35
23

WIDOK Z WEWNĄTRZ

O2	
WYMIARY	76 x 82
ETAP I	-
ETAP II	-
ETAP III	1
ETAP IV	-
ETAP V	-
ETAP VI	2
ETAP VII	-
SUMA	3

UWAGI

WYKONAĆ MALOWANIE FARBĄ PÓŁMATOWĄ W KOLORZE RAL 1013 (BIAŁY KREMOWY).
OSTATECZNY KOLOR STOLARKI UZGODNIĆ NA KOMISJI KONSERWATORSKIEJ.
OKNO ODTWORZYĆ ZGODNIE ZE STANEM ISTNIEJĄCYM.

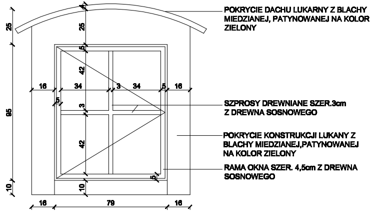
POKRYCIE DACHU LUKARNY Z BLACHY MIEDZIANEJ, PATYNOWANEJ NA KOLOR ZIELONY
SZPROSY DREWNIANE SZER.3cm Z DREWNA SOSNOWEGO
POKRYCIE KONSTRUKCJI LUKANY Z BLACHY MIEDZIANEJ,PATYNOWANEJ NA KOLOR ZIELONY
RAMA OKNA SZER. 4,5cm Z DREWNA SOSNOWEGO
16
79
95
34
42
25

WIDOK Z ZEWNĄTRZ

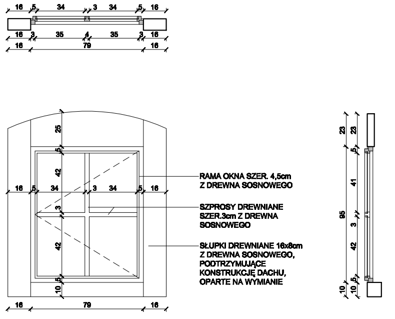
RAMA OKNA SZER. 4,5cm Z DREWNA SOSNOWEGO
SZPROSY DREWNIANE SZER.3cm Z DREWNA SOSNOWEGO
SŁUPKI DREWNIANE 16x8cm Z DREWNA SOSNOWEGO, PODTRZYMUJĄCE KONSTRUKCJĘ DACHU, OPARTE NA WYMIANIE
16
79
95
34
35
42
41
23

WIDOK Z WEWNĄTRZ

O3	
WYMIARY	79 x 95
ETAP I	-
ETAP II	-
ETAP III	-
ETAP IV	-
ETAP V	8
ETAP VI	3
ETAP VII	-
SUMA	11

UWAGI

WYKONAĆ MALOWANIE FARBĄ PÓŁMATOWĄ W KOLORZE RAL 1013 (BIAŁY KREMOWY).
OSTATECZNY KOLOR STOLARKI UZGODNIĆ NA KOMISJI KONSERWATORSKIEJ.
OKNO ODTWORZYĆ ZGODNIE ZE STANEM ISTNIEJĄCYM.

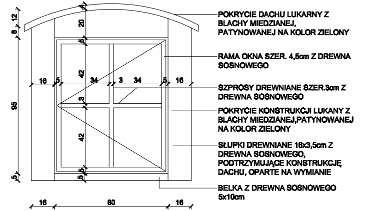
POKRYCIE DACHU LUKARNY Z BLACHY MIEDZIANEJ, PATYNOWANEJ NA KOLOR ZIELONY
RAMA OKNA SZER. 4,5cm Z DREWNA SOSNOWEGO
SZPROSY DREWNIANE SZER.3cm Z DREWNA SOSNOWEGO
POKRYCIE KONSTRUKCJI LUKANY Z BLACHY MIEDZIANEJ,PATYNOWANEJ NA KOLOR ZIELONY
SŁUPKI DREWNIANE 16x3,5cm Z DREWNA SOSNOWEGO, PODTRZYMUJĄCE KONSTRUKCJĘ DACHU, OPARTE NA WYMIANIE
BELKA Z DREWNA SOSNOWEGO 5x10cm
12
8
95
5
4
20
5
42
3
42
5
5
16
5
34
3
34
5
16
16
80
16

WIDOK Z ZEWNĄTRZ

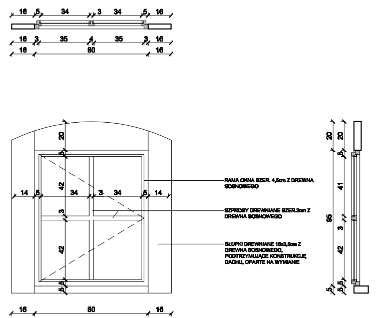
16
5
34
3
34
5
16
16
3
35
4
35
3
16
16
80
16
RAMA OKNA SZER. 4,5cm Z DREWNA SOSNOWEGO
SZPROSY DREWNIANE SZER.3cm Z DREWNA SOSNOWEGO
SŁUPKI DREWNIANE 16x3,5cm Z DREWNA SOSNOWEGO, PODTRZYMUJĄCE KONSTRUKCJĘ DACHU, OPARTE NA WYMIANIE
20
5
42
3
42
5
5
14
5
34
3
34
5
14
16
80
16
20
20
5
41
95
3
42
5
5
5

WIDOK Z WEWNĄTRZ

O4

WYMIARY	79,5 x 95
ETAP I	-
ETAP II	5
ETAP III	-
ETAP IV	-
ETAP V	-
ETAP VI	-
ETAP VII	-
SUMA	5

UWAGI

WYKONAĆ MALOWANIE FARBĄ PÓŁMATOWĄ W KOLORZE RAL 1013 (BIAŁY KREMOWY).
OSTATECZNY KOLOR STOLARKI UZGODNIĆ NA KOMISJI KONSERWATORSKIEJ.
OKNO ODTWORZYĆ ZGODNIE ZE STANEM ISTNIEJĄCYM.

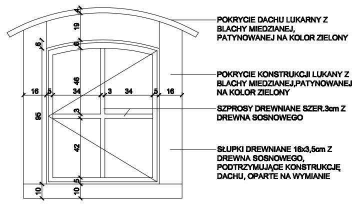
POKRYCIE DACHU LUKARNY Z BLACHY MIEDZIANEJ, PATYNOWANEJ NA KOLOR ZIELONY
POKRYCIE KONSTRUKCJI LUKANY Z BLACHY MIEDZIANEJ,PATYNOWANEJ NA KOLOR ZIELONY
SZPROSY DREWNIANE SZER.3cm Z DREWNA SOSNOWEGO
SŁUPKI DREWNIANE 16x3,5cm Z DREWNA SOSNOWEGO, PODTRZYMUJĄCE KONSTRUKCJĘ DACHU, OPARTE NA WYMIANIE
4
19
6
6
46
95
3
42
5
10
10
16
5
34
3
34
5
16
16
79
16

WIDOK Z ZEWNĄTRZ

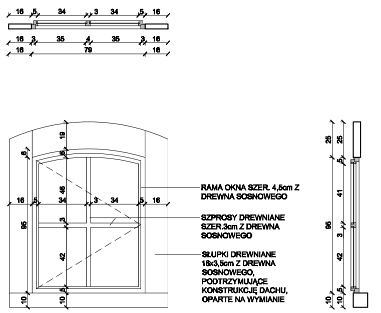
16
5
34
3
34
5
16
16
3
35
4
35
3
16
16
79
16
RAMA OKNA SZER. 4,5cm Z DREWNA SOSNOWEGO
SZPROSY DREWNIANE SZER.3cm Z DREWNA SOSNOWEGO
SŁUPKI DREWNIANE 16x3,5cm Z DREWNA SOSNOWEGO, PODTRZYMUJĄCE KONSTRUKCJĘ DACHU, OPARTE NA WYMIANIE
19
6
6
46
95
3
42
5
10
10
16
5
34
3
34
5
16
16
79
16
25
25
5
41
95
3
42
5
10
10

WIDOK Z WEWNĄTRZ

O5

WYMIARY	79 x 101
ETAP I	-
ETAP II	-
ETAP III	-
ETAP IV	2
ETAP V	-
ETAP VI	-
ETAP VII	-
SUMA	2

UWAGI

WYKONAĆ MALOWANIE FARBĄ PÓŁMATOWĄ W KOLORZE RAL 1013 (BIAŁY KREMOWY).
OSTATECZNY KOLOR STOLARKI UZGODNIĆ NA KOMISJI KONSERWATORSKIEJ.
OKNO ODTWORZYĆ ZGODNIE ZE STANEM ISTNIEJĄCYM.

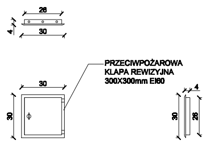
26
4
30
PRZECIWPOŻAROWA KLAPA REWIZYJNA 300X300mm EI60
30
30
4
30
26

WIDOK Z ZEWNĄTRZ

WIDOK Z BOKU

DR1 EI60

WYMIARY	30 x 30
ETAP I	12
ETAP II	36
ETAP III	28
ETAP IV	40
ETAP V	16
ETAP VI	32
ETAP VII	-
SUMA	164

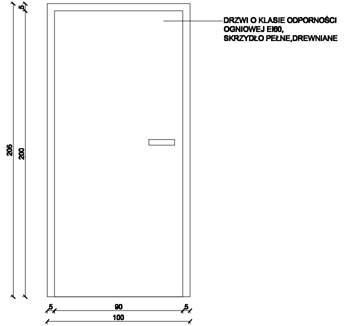
5
205
200
DRZWI O KLASIE ODPORNOŚCI OGNIOWEJ EI60, SKRZYDŁO PEŁNE,DREWNIANE
5
90
5
100

D1 EI60

WYMIARY Z ŚWIETLE MURU	100X205
WYMIARY W ŚWIETLE OŚCIEŻNICY	90X200
SKRZYDŁO PRAWE/LEWE	L
ETAP I	-
ETAP II	1
ETAP III	-
ETAP IV	-
ETAP V	-
ETAP VI	-
ETAP VII	-
SUMA	1

UWAGI

GŁÓWNE DRZWI WEJŚCIOWE NA PODDASZE.
SKRZYDŁO DREWNIANE PEŁNE.
DRZWI O ODPORNOŚCI OGNIOWEJ EI60.

EWENTUALNIE ISTNIEJACE DRZWI DOPROWADZIC DO ODPORNOŚCI EI60 POPRZEZ MALOWANIE FARBĄ OGNIOCHRONNA. W TYM PRZYPADKU TECHNOLOGIĘ SKONSULTOWAC Z RZECZOZNAWCA PPOŻ.

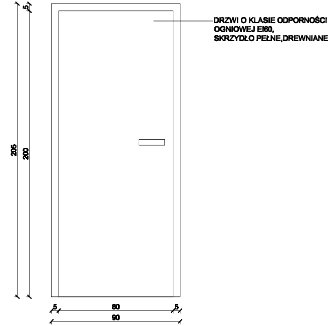
5
205
200
DRZWI O KLASIE ODPORNOŚCI OGNIOWEJ EI60, SKRZYDŁO PEŁNE,DREWNIANE
5
80
5
90

D2 EI60

WYMIARY Z ŚWIETLE MURU	90X205
WYMIARY W ŚWIETLE OŚCIEŻNICY	80X200
SKRZYDŁO PRAWE/LEWE	P
ETAP I	-
ETAP II	-
ETAP III	-
ETAP IV	-
ETAP V	-
ETAP VI	1
ETAP VII	-
SUMA	1

UWAGI

DRZWI PRZY SCHODACH W SKRZYDLE POŁUDNIOWYM.
SKRZYDŁO DREWNIANE PEŁNE.
DRZWI O ODPORNOŚCI OGNIOWEJ EI60.

EWENTUALNIE ISTNIEJACE DRZWI DOPROWADZIC DO ODPORNOŚCI EI60 POPRZEZ MALOWANIE FARBĄ OGNIOCHRONNA. W TYM PRZYPADKU TECHNOLOGIĘ SKONSULTOWAC Z RZECZOZNAWCA PPOŻ.

ŚCIANY PRZY OTWORACH DRZWIOWYCH ZABEZPIECZYĆ OBUSTRONNIE W SYSTEMIE SUCHEJ ZABUDOWY, DO ODPORNOŚCI OGNIOWEJ EI60

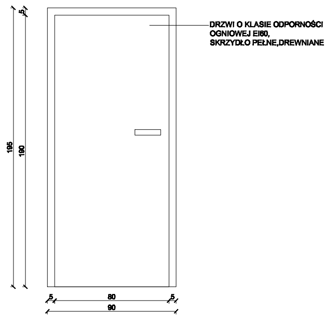
DRZWI O KLASIE ODPORNOŚCI
OGNIOWEJ EI60,
SKRZYDŁO PEŁNE,DREWNIANE
195
190
5
80
90

D1 EI60	
WYMIARY Z ŚWIETLE MURU	90X195
WYMIARY W ŚWIETLE OŚCIEŻNICY	80X190
SKRZYDŁO PRAWE/LEWE	L
ETAP I	-
ETAP II	1
ETAP III	-
ETAP IV	-
ETAP V	-
ETAP VI	-
ETAP VII	-
SUMA	1

UWAGI

SKRZYDŁO DREWNIANE PEŁNE.
DRZWI O ODPORNOŚCI OGNIOWEJ EI60.

EWENTUALNIE ISTNIEJACE DRZWI DOPROWADZIC DO ODPORNOŚCI EI60 POPRZEZ MALOWANIE FARBĄ OGNIOCHRONNA. W TYM PRZYPADKU TECHNOLOGIĘ SKONSULTOWAC Z RZECZOZNAWCA PPOŻ.

KONSTRUKCJĘ DRZWI WRAZ Z RAMĄ WYPIASKOWAĆ, WYKONAĆ MALOWANIE PODKŁADOWE
(2 WARSTWY FARBY ANTYKOROZYJNEJ),
A NASTĘPNIE POMALOWAĆ FARBĄ CHROMO-KAUCZUKOWĄ W KOLORZE RAL 7011 (STALOWO-SZARY)

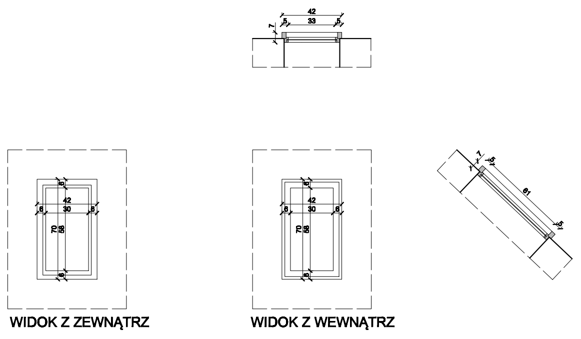
42
5
33
7
6
30
70
58
61
WIDOK Z ZEWNĄTRZ
WIDOK Z WEWNĄTRZ

OP1	
WYMIARY	42 x 70
ETAP I	5
ETAP II	-
ETAP III	-
ETAP IV	1
ETAP V	-
ETAP VI	-
ETAP VII	-
SUMA	6

UWAGI

OKNA POŁACIOWE ŻELIWNE:
2 SZTUKI DO PONOWNEGO WYKORZYSTANIA PO WCZEŚNIEJSZYM OCZYSZCZENIU,
POZOSTAŁE 4 SZTUKI WYKONAĆ NA PODSTAWIE ISTNIEJĄCYCH :
WYKONAĆ FORMĘ ODLEWNICZĄ, NASTEPNIE WYKONAĆ ODLEW ŻELIWNY, ZABEZPIECZYĆ FARBĄ ANTYKOROZYJNĄ.
WYKONAĆ KOŁNIERZ USZCZELNIAJĄCY Z BLACHY OŁOWIOWEJ.
OKNO ODTWORZYĆ ZGODNIE ZE STANEM ISTNIEJĄCYM.

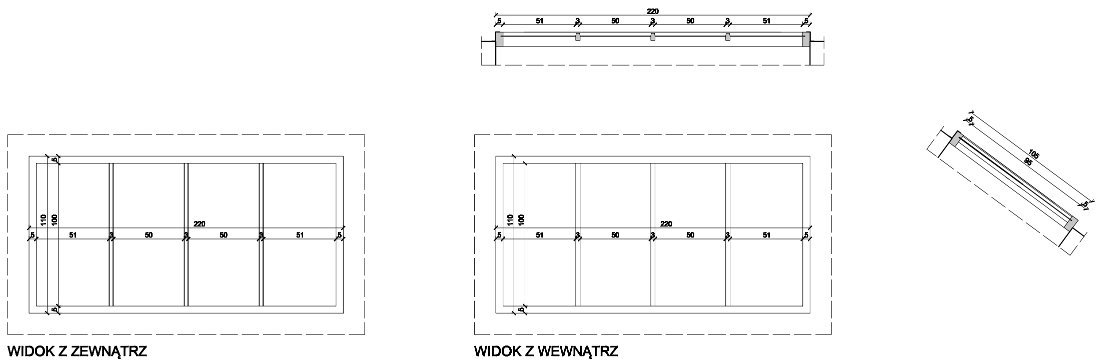
220
5
51
3
50
110
100
105
95
WIDOK Z ZEWNĄTRZ
WIDOK Z WEWNĄTRZ

OP2	
WYMIARY	220 x 110
ETAP I	-
ETAP II	-
ETAP III	-
ETAP IV	1
ETAP V	-
ETAP VI	-
ETAP VII	-
SUMA	1

UWAGI

OKNO POŁACIOWE ŻELIWNE
KONSTRUKCJĘ OKNA WYPIASKOWAĆ,
WYKONAĆ MALOWANIE PODKŁADOWE
(2 WARSTWY FARBY ANTYKOROZYJNEJ),
A NASTĘPNIE POMALOWAĆ FARBĄ CHROMO-KAUCZUKOWĄ W KOLORZE RAL 7011 (STALOWO-SZARY)
SZKLENIE WYMIENIĆ NA SZKŁO ZBROJONE SIATKĄ.
OKNO ODTWORZYĆ ZGODNIE ZE STANEM ISTNIEJĄCYM.

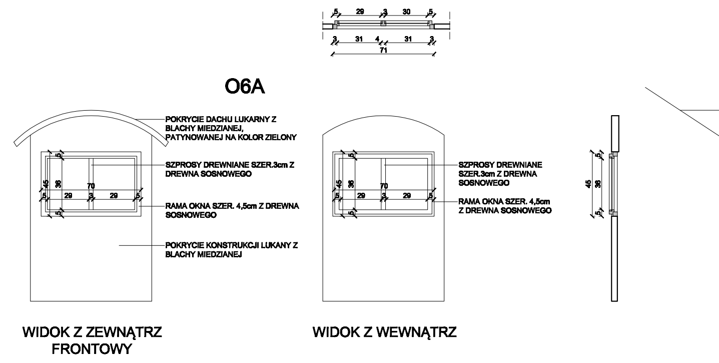
O6A
5
29
3
30
31
4
71
POKRYCIE DACHU LUKARNY Z BLACHY MIEDZIANEJ, PATYNOWANEJ NA KOLOR ZIELONY
SZPROSY DREWNIANE SZER.3cm Z DREWNA SOSNOWEGO
RAMA OKNA SZER. 4,5cm Z DREWNA SOSNOWEGO
POKRYCIE KONSTRUKCJI LUKANY Z BLACHY MIEDZIANEJ
45
36
70
SZPROSY DREWNIANE SZER.3cm Z DREWNA SOSNOWEGO
RAMA OKNA SZER. 4,5cm Z DREWNA SOSNOWEGO
WIDOK Z ZEWNĄTRZ FRONTOWY
WIDOK Z WEWNĄTRZ

O6A	
WYMIARY	70 x 45
ETAP I	-
ETAP II	-
ETAP III	-
ETAP IV	-
ETAP V	-
ETAP VI	1
ETAP VII	-
SUMA	1

O6B	
WYMIARY	220 x 110
ETAP I	-
ETAP II	-
ETAP III	-
ETAP IV	-
ETAP V	-
ETAP VI	2
ETAP VII	-
SUMA	2

UWAGI

OKNO ODTWORZYĆ ZGODNIE ZE STANEM ISTNIEJĄCYM.

O6B

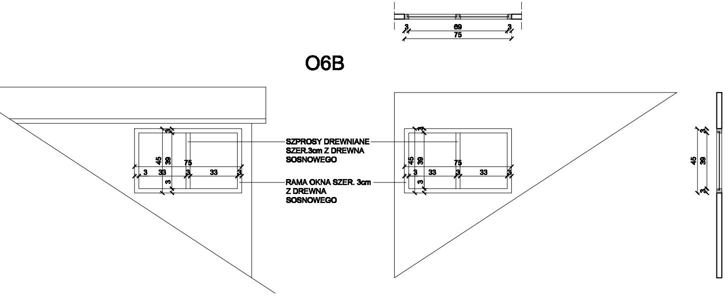
3
69
3
75
SZPROSY DREWNIANE
SZER.3cm Z DREWNA
SOSNOWEGO
RAMA OKNA SZER. 3cm
Z DREWNA
SOSNOWEGO
45
39
75
3
33
3
33
3

WIDOK Z ZEWNĄTRZ BOCZNY

WIDOK Z WEWNĄTRZ

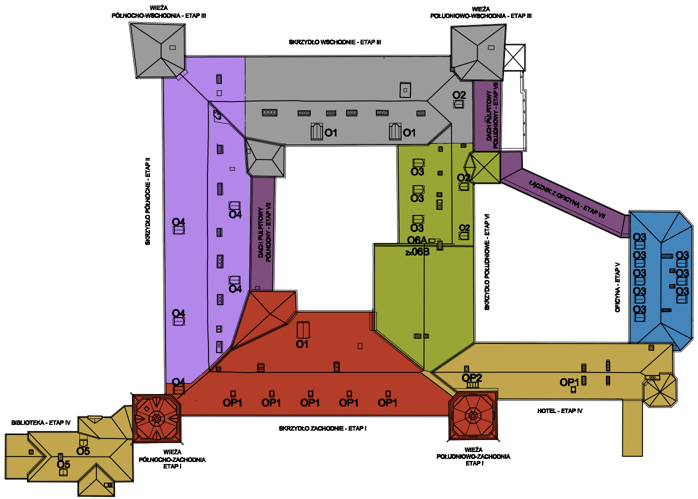
WIEŻA
PÓŁNOCNO-WSCHODNIA - ETAP III
WIEŻA
POŁUDNIOWO-WSCHODNIA - ETAP III
SKRZYDŁO WSCHODNIE - ETAP III
SKRZYDŁO PÓŁNOCNE - ETAP II
O1
O1
O2
O2
O2
DACH PULPITOWY
POŁUDNIOWY - ETAP VII
DACH PULPITOWY
PÓŁNOCNY - ETAP VII
ŁĄCZNIK Z OFICYNĄ - ETAP VII
O3
O3
O3
O6A
2x06B
SKRZYDŁO POŁUDNIOWE - ETAP VI
OFICYNA - ETAP V
O3
O4
O4
O4
O4
O4
O1
OP1
OP1
OP1
OP1
OP1
OP2
OP1
HOTEL - ETAP IV
BIBLIOTEKA - ETAP IV
O5
O5
WIEŻA
PÓŁNOCNO-ZACHODNIA
ETAP I
SKRZYDŁO ZACHODNIE - ETAP I
WIEŻA
POŁUDNIOWO-ZACHODNIA
ETAP I

SCHEMAT ROZMIESZCZENIA OKIEN
Z UWZGLĘDNIENIEM ETAPÓW ROBÓT

ETAPY WYMIANY ELEMENTÓW WIĘŹBY DACHOWEJ WRAZ Z POKRYCIEM:

🟥	ETAP I
🟪	ETAP II
⬜	ETAP III
🟨	ETAP IV
🟦	ETAP V
🟩	ETAP VI
🟪	ETAP VII

UWAGI OGÓLNE

ODTWORZYĆ OKUCIA STALOWE W NAROZNIKACH RAMY OKNA WG.ISTNIEJĄCEGO WZORU. WZÓR ZACHOWAC DO ODBIORU OSTATECZNEGO.

KLAMKI WYKONAC Z ODLEWÓW MOSIĘŻNYCH WG WZORU ISTNIEJĄCEGO.

UWAGA:
WYMIARY SPRAWDZIC NA BUDOWIE.

DRESLER STUDIO
Architektura i urbanistykA

31-469 KRAKÓW UL. MIECHOWITY 10/85
TEL. / FAX. 12 412 06 91 TEL. 600 511 422

NAZWA INWESTYCJI:
PRACE REMONTOWO-RENOWACYJNE WIEŹBY DACHOWEJ WRAZ Z POKRYCIEM - BUDYNKU ZAMKU I OFICYNY W MUZEUM-ZAMKU W ŁAŃCUCIE - OR-KA II

NAZWA I ADRES OBIEKTU BUDOWLANEGO:
MUZEUM -ZAMEK W ŁAŃCUCIE,
UL.ZAMKOWA 1, 37-100 ŁAŃCUT
NR DZIAŁKI: 3864/3 OBRĘB: ŁAŃCUT

ZAMAWIAJĄCY
MUZEUM -ZAMEK W ŁAŃCUCIE,
UL.ZAMKOWA 1, 37-100 ŁAŃCUT

FAZA PROJEKTU
PROJEKT WYKONAWCZY

BRANŻA
ARCHITEKTURA

TREŚĆ RYSUNKU
ZESTAWIENIE STOLARKI OKIENNEJ I DRZWIOWEJ

AUTOR DATA: 12.2011
ARCH. GRZEGORZ DRESLER NR EWID. A-103/01

WSPÓŁPRACA
ARCH. AGNIESZKA LATAŁA
ARCH. BEATA GUZIAK
ARCH. KAMILA RYCHŁY

SPRAWDZAJĄCY DATA: 12.2011
ARCH. KAROLINA MIŚKÓW-BARSZCZEWSKA
NR EWID. 194/2001

SKALA 1:50

NUMER RYSUNKU 125.11-49